BILOBA

Fabriqué en France

DESCRIPTIF

- LED COB nouvelle génération
- Réflecteur en aluminium métallisé à facettes
- Fermeture du bloc optique par un verre clair trempé
- Alimentation électronique intégrée
- Adaptateur universel pour rail 3 allumages
- Dissipateur passif en aluminium injecté sous pression
- Corps en acier laqué
- Finition par poudre polyester

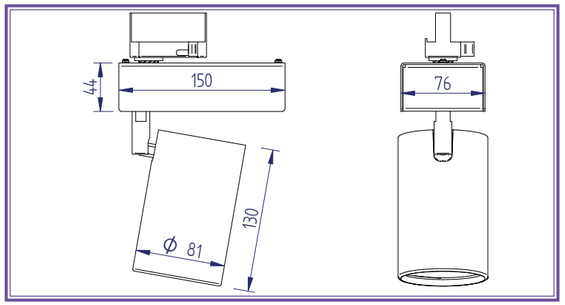

LES PLUS

Boitier toujours aligné par rapport au rail

Compact et puissant

Jusqu'à 42W

CARACTÉRISTIQUES TECHNIQUES

850° | IP20 | 50000 h. (L80B10)

Puissance :

15 W | 20 W | 28 W | 36 W | 42 W

Faisceau :

Spot 16° | Med 23° | Flood 37° | WFL 60°

I.R.C. : IRC 80 | IRC 90

Temp. de couleur : 3000 K | 4000 K

Puissance nominale (Puissance réelle)	I.R.C.	Température de couleur	Flux sortant (à T ambiante 25°C)	Efficacité luminaire
15 W (14 W)	80	3000 - 4000 K	1615 -1650 lm	115 -118 lm/W
	90	3000 - 4000 K	1380 - 1400 lm	98 - 100 lm/W
20 W (19 W)	80	3000 - 4000 K	2170 - 2230 lm	114 - 117 lm/W
	90	3000 - 4000 K	1860 - 1890 lm	98 - 100 lm/W
28 W (27 W)	80	3000 - 4000 K	2840 - 2910 lm	105 - 108 lm/W
	90	3000 - 4000 K	2430 - 2470 lm	90 - 92 lm/W
36 W (36 W)	80	3000 - 4000 K	3600 - 3700 lm	100 - 103 lm/W
	90	3000 - 4000 K	3070 - 3115 lm	85 - 86 lm/W
42 W (42 W)	80	3000 - 4000 K	3910 - 4010 lm	93 - 96 lm/W
	90	3000 - 4000 K	3350 - 3400 lm	80 - 81 lm/W

	Teinte	Faisceau	Code
15W	830	Flood	A50 878 A3
		Medium	A50 878 A2
		Spot	A50 878 A1
	840	Flood	A50 878 B3
		Medium	A50 878 B2
		Spot	A50 878 B1
	930	Flood	A50 878 C3
		Medium	A50 878 C2
		Spot	A50 878 C1
	940	Flood	A50 878 D3
		Medium	A50 878 D2
		Spot	A50 878 D1

	Teinte	Faisceau	Code
28W	830	Flood	A50 882 01
		Medium	A50 882 21
		Spot	A50 882 31
	840	Flood	A50 882 02
		Medium	A50 882 22
		Spot	A50 882 32
	930	Flood	A50 882 03
		Medium	A50 882 23
		Spot	A50 882 33
	940	Flood	A50 882 04
		Medium	A50 882 24
		Spot	A50 882 34

	Teinte	Faisceau	Code
20W	830	Flood	A50 880 01
		Medium	A50 880 21
		Spot	A50 880 31
	840	Flood	A50 880 02
		Medium	A50 880 22
		Spot	A50 880 32
	930	Flood	A50 880 03
		Medium	A50 880 23
		Spot	A50 880 33
	940	Flood	A50 880 04
		Medium	A50 880 24
		Spot	A50 880 34

	Teinte	Faisceau	Code
36W	830	Flood	A50 876 A3
		Medium	A50 876 A2
		Spot	A50 876 A1
	840	Flood	A50 876 B3
		Medium	A50 876 B2
		Spot	A50 876 B1
	930	Flood	A50 876 C3
		Medium	A50 876 C2
		Spot	A50 876 C1
	940	Flood	A50 876 D3
		Medium	A50 876 D2
		Spot	A50 876 D1

	Teinte	Faisceau	Code
42W	830	Flood	A50 884 01
		Medium	A50 884 21
		Spot	A50 884 31
	840	Flood	A50 884 02
		Medium	A50 884 22
		Spot	A50 884 32
	930	Flood	A50 884 03
		Medium	A50 884 23
		Spot	A50 884 33
	940	Flood	A50 884 04
		Medium	A50 884 24
		Spot	A50 884 34

Rip Curl Hossegor

OPTIONS

- LED de teinte spécifique :

Boucherie | Poissonnerie | Boulangerie | IRC 97 (3000K IRC 97)

- Gradation :

DALI B.P. | 0-100% Potent.

- Finition :

RAL

ACCESSOIRES

- Volets coupe-flux

- Cone coupe-flux

- Grille basse luminance nid d'abeille

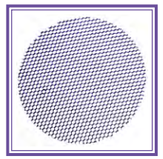

- Rail

Dans un souci d'amélioration continue, nous nous réservons le droit de modifier sans préavis tout ou partie des caractéristiques techniques.

PROJECTEURS SUR RAILS